工 事 数 量 総 括 表

工事名	平成25年度　新和田ﾄﾝﾈﾙ有料道路　舗装修繕工事　　諏訪郡　下諏訪町　丁子(新和田ﾄﾝﾈﾙ)	事 業 区 分	道路維持修繕･雪寒
		工 事 区 分	道路修繕

工事区分　・工種　・種別	細　別	規 格 ・ 算 出 式	単 位	当初数量	変更数量	数量増減	摘　要
道路修繕		L=	m	700.0			
舗装修繕工							
切削オーバーレイ工							
	切削オーバーレイ工	平均切削深さ t=3.5cm 700.0(L)*(2.70+2.70)(W) 一層 段差すりつけなし	m 2	3780.0			＊切削深は5mm単位とする
	目地処理工	(2.70+2.70)*71箇所 t=8mm D=4cm	m	383.4			
	廃材運搬工	3780.0*0.035 10t積 DIDなし	m 3	132.3			マルコ自動車(株) L=2.0km
処 分 費							
	切削廃材処分費	132.3*2.35	t	310.9			マルコ自動車(株)
運 搬 費							

工 事 数 量 総 括 表

工事名	平成25年度　新和田トンネル有料道路　舗装修繕工事　　諏訪郡　下諏訪町　丁子（新和田トンネル）	事 業 区 分	道路維持修繕･雪寒
		工 事 区 分	道路修繕

工事区分　・工種　・種別	細　別	規 格 ・ 算 出 式	単 位	当初数量	変更数量	数量増減	摘　　要
運 搬 費							
	貨物自動車運搬費	路面切削機 29t車　特大割増有り　L=17km往復	台	1.0			
安 全 費							
	交通誘導員A	交替要員あり	人	8.0			
	交通誘導員B	交替要員なし	人	40.0			

工 事 数 量 内 訳 表

工事名	平成25年度　新和田ﾄﾝﾈﾙ有料道路　舗装修繕工事　　諏訪郡　下諏訪町　丁子(新和田トンネル)	事業区分	道路維持修繕･雪寒
		工事区分	道路修繕

構造図		名称	計算式	単位	数量	備考
表層工	明色SMA13植物繊維0.3%入り（標準配合）	As混合物		t 当り	10.0	
		単粒度砕石6号 13～5mm	10.0*0.555*1/1.43*1.04	m 3	4.03	
		単粒度砕石7号 5～2.5mm	10.0*0.117*1/1.43*1.04	m 3	0.85	
		洗砂(粗目)	10.0*0.160*1/1.35*1.1	m 3	1.30	
		石粉	10.0*0.084*1.02	t	0.85	
		顔料(ﾁﾀﾝﾎﾜｲﾄ)	10.0*0.020*1.02*1000	k g	204.0	
		脱色ﾊﾞｲﾝﾀﾞｰ (重交通対応型)	10.0*0.064*1.02*1000	k g	652.8	
		植物繊維	10.0*0.003*1.02*1000	k g	30.6	
		混合費		t	10.0	
		混合所経費	材料費の15%以内	式	1.0	
		運搬費		t	10.0	

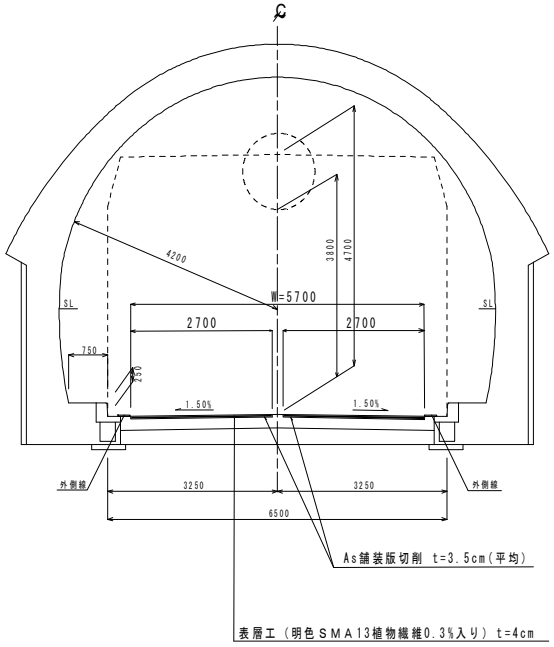

＊試験練りによっては変更もあり得る